Ing. Josef riegler
Verpackungstechnik GmbH & Co KG
Friedmanngasse 12/8 A-1160 Wien
Tel.: 0043 1 40 500 35-0

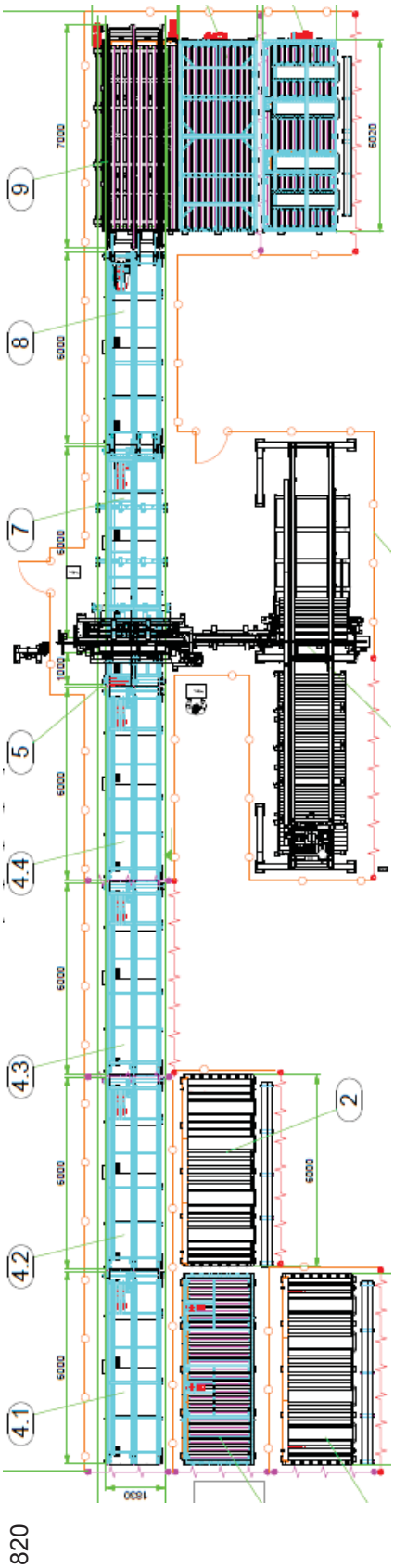

AUSGANGSLAGE

Wunsch: Pakettranspport und Umreifen mit Kantholz und oberer Schutzleiste, automatische Entnahme der Hölzer aus Boxen.

LÖSUNG

Maschine: OMS 08TR20-KHLXX mit Kantholz– und Leistenmanipulator, ausgestattet mit 4 Boxen.

Leistung: 15 Sekunden pro Bindung mit Kantholz und oberer Leiste.

Umsetzung: 2016

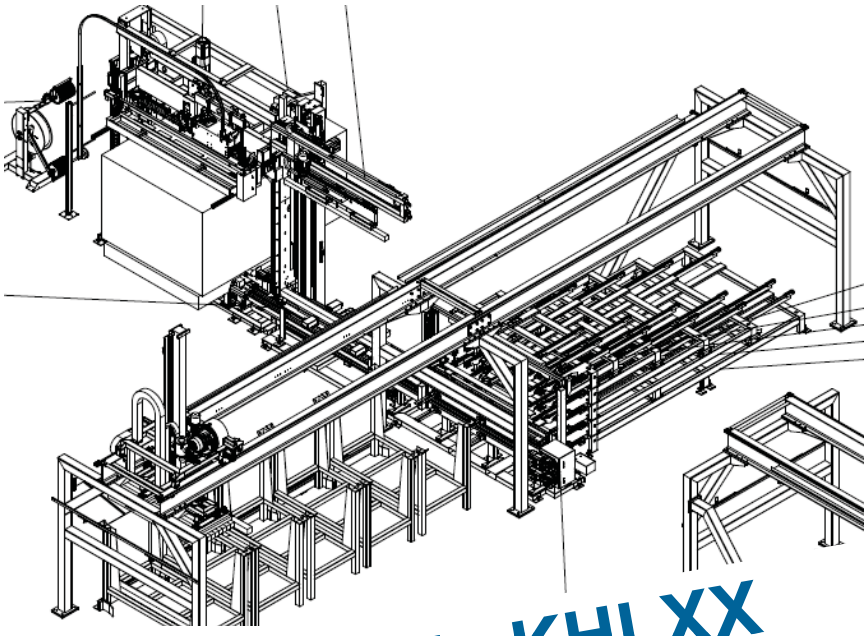

R– Vertikalumreifungslinie KHLXX

josef.riegler@riegler-verpackungstechnik.com
www.riegler-verpackungstechnik.com