Ing. Josef riegler
Verpackungstechnik GmbH & Co KG
Lange Gasse 14/13 A, A-1080 Wien
Tel.: 0043 1 40 500 35-0, Fax: DW 17

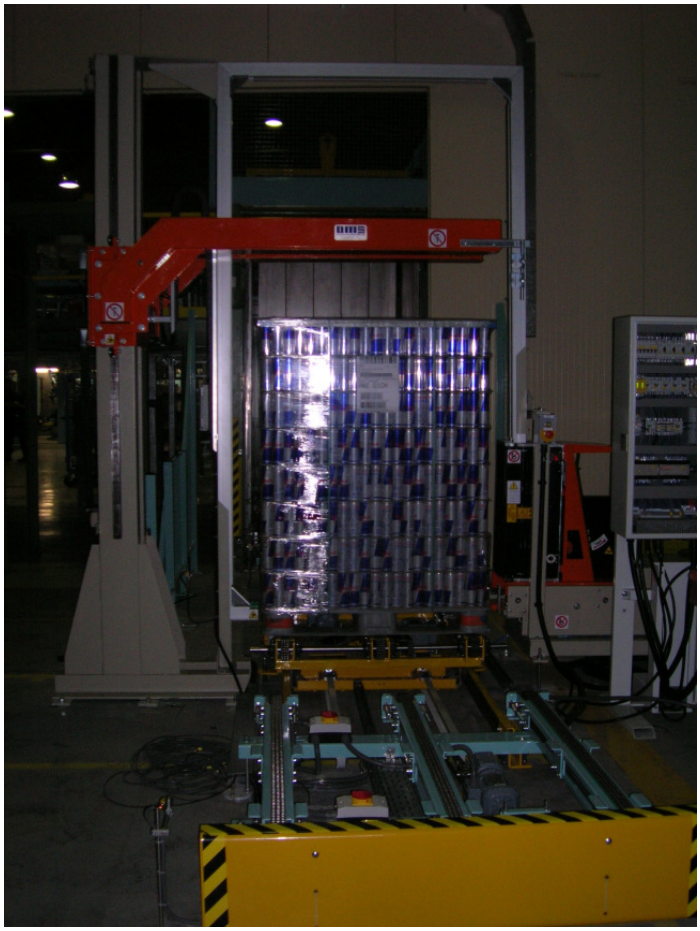

Maschine mit Paket

ECKDATEN

Produkt:	Leerdosen
Paket:	L: 700-1220mm B: 700-1020mm H: 1200-2800mm
Anforderung:	vertikale Umreifung, Dreheinrichtung für Kreuzumreifung bauseits vorhanden

LÖSUNG

Maschine:	Seitenverschlussumreifung 0875/TR14
Umsetzung:	2009

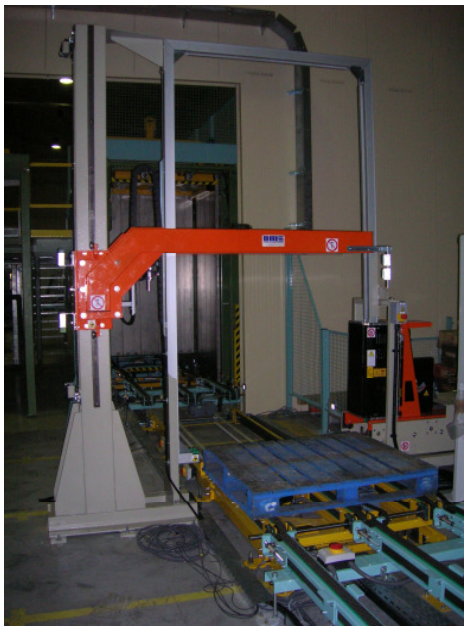

Layout

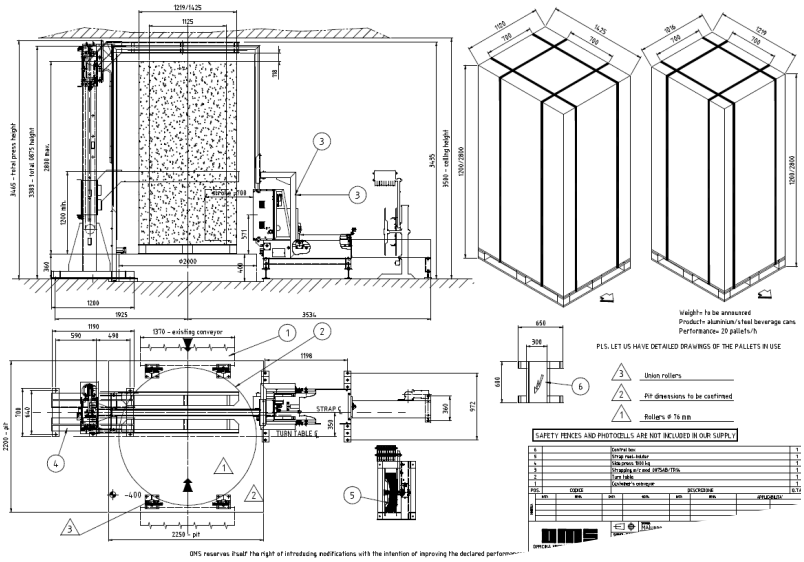

Leerdosen, Tschechien

josef.riegler@riegler-verpackungstechnik.com
www.riegler-verpackungstechnik.com